ВАРИАНТЫ КРОМОК
АКУСТИЧЕСКИХ ПАНЕЛЕЙ SOUNDEC ДЛЯ ПРЯМОГО СПОСОБА КРЕПЛЕНИЯ

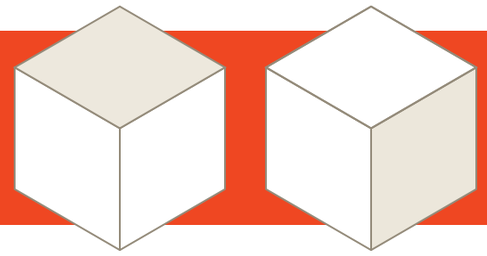

S02

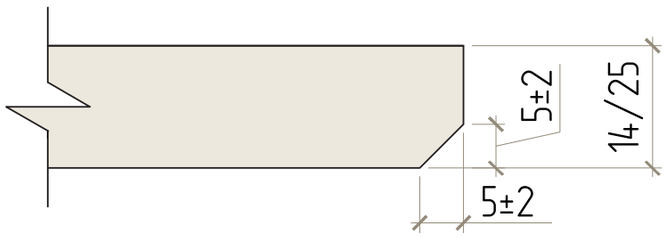

S03

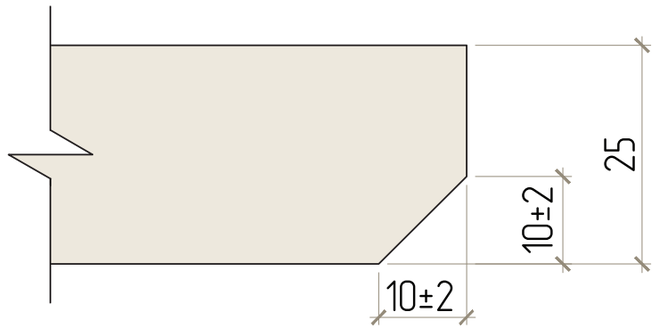

Прямой способ крепления

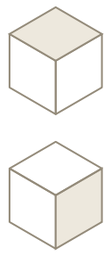

ВАРИАНТЫ КРОМОК

АКУСТИЧЕСКИХ ПАНЕЛЕЙ SOUNDEC ДЛЯ ПОДВЕСНЫХ СИСТЕМ T24 И T15

S01

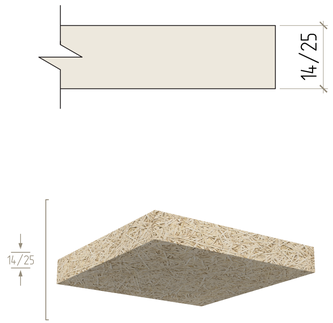

S04

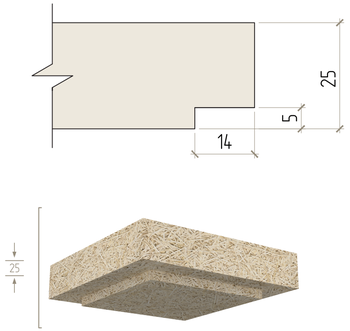

S05

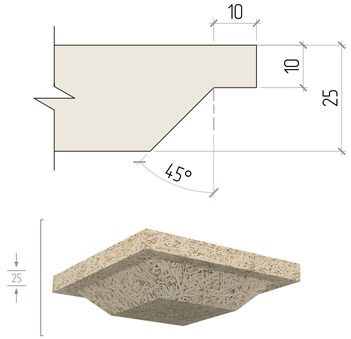

S06

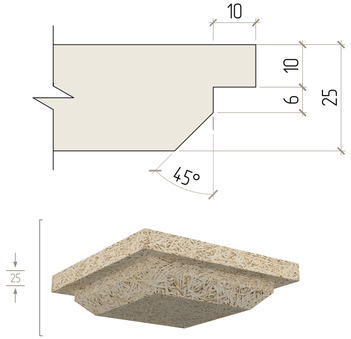
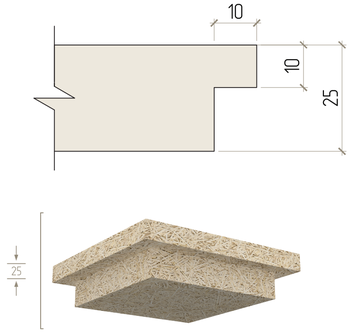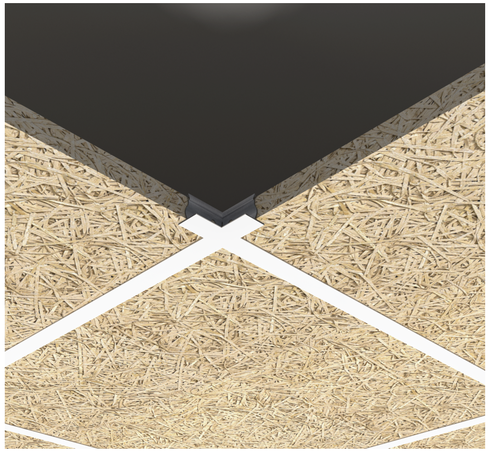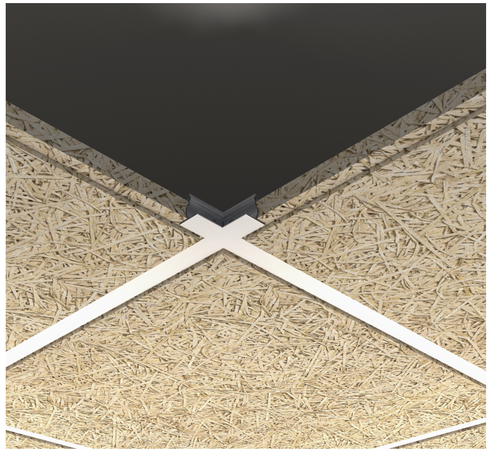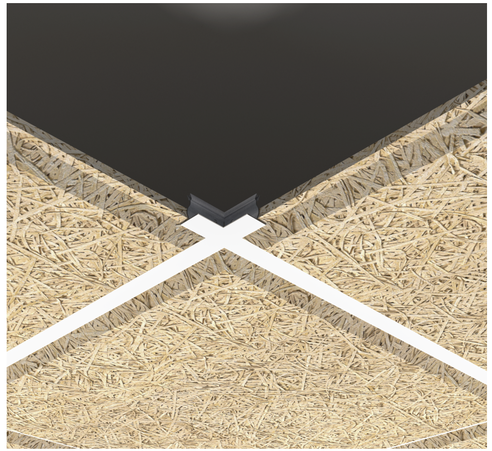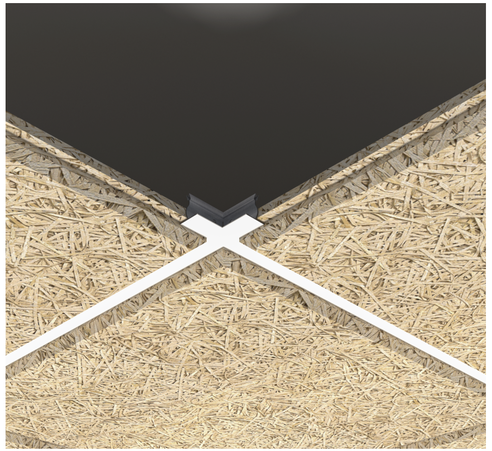
S07